修改符號	日期	變更說明	修改者
2	93.06.08	爲配合模具共用,變更標示處之尺寸.	Swallow
3	94.05.25	配合僑威PSG300E POWER作修改	江國大

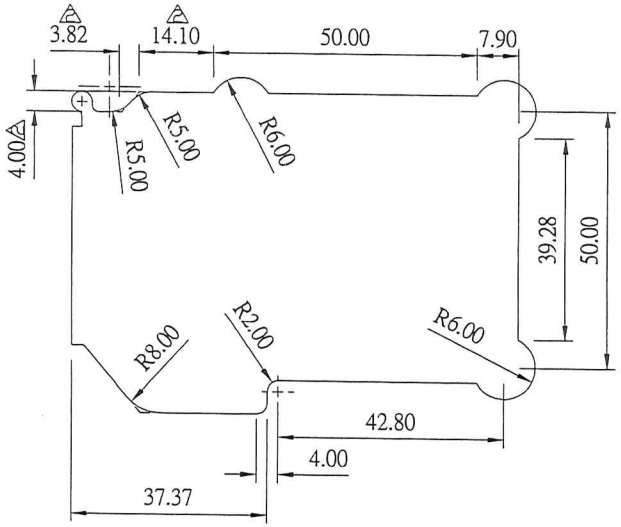

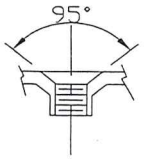

DETAIL A 2:1

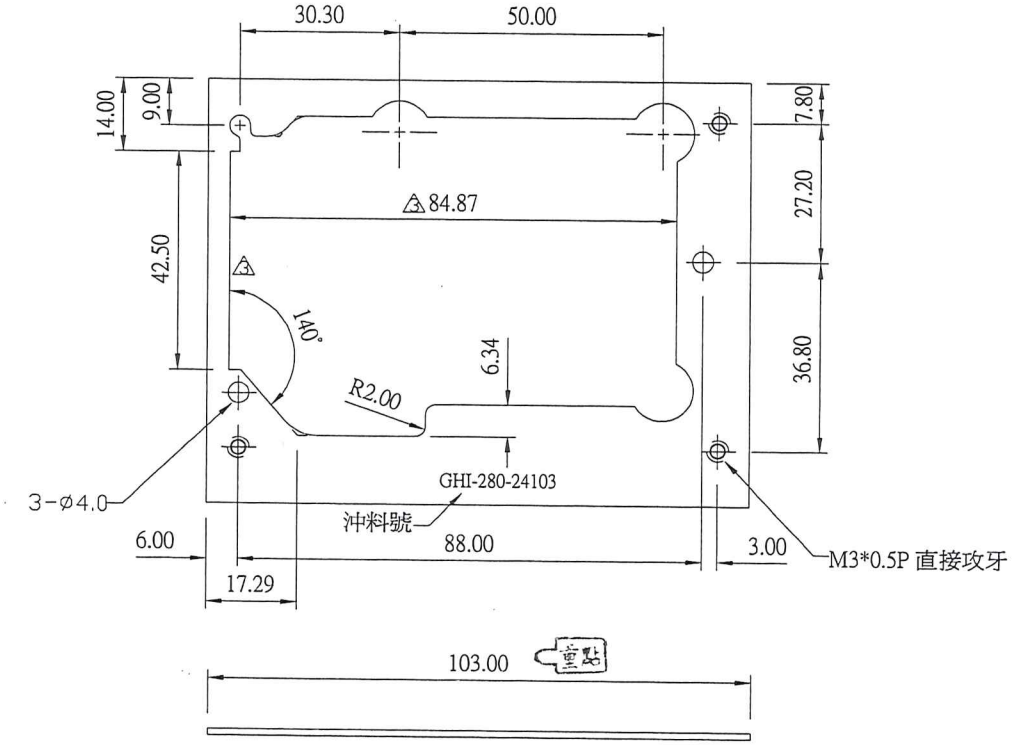

核准	審核	製表
蘭 5/30		廣鑫 94.5.30 蕭吉芳

圖面共用 GHI-280-24103-B 材 質SPCC
GHI-351-24103-B 材質 SPGC

新巨:P2U / P2G / P2H
P2M

GUANGHSING 廣鑫工業股份有限公司	客戶	9089	機種	GHI-280	表面處理	鍍白鋅	用量	1	A3	SHEET	OF
	繪圖	Luke	品名	POWER後板	單位	mm	公差		圖號	24103B	
	核對	江國大	材質	SPCC T=1.2	比例	1=1	投影		日期	91.12.18	
									料號	GHI-280-24103-B	