M9H210

Датчик позиционирования

M9B2002-ARKG/B/AM/US

По индивидуальному заказу

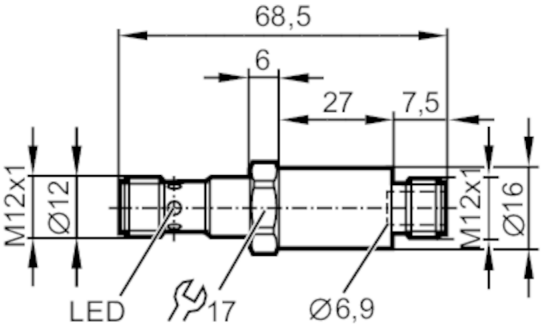

Характеристики		
Электрическое исполнение		PNP/NPN
Функция выходного сигнала		NO
Размеры	[mm]	Ø 16 / L = 68,5
Приложение		
Особенности		позолоченные контакты
Применение		распределители смазочных материалов с плунжером
Среда		обнаруживает железные металлы
Предел прочности по давлению	[bar]	350
Электронные данные		
Рабочее напряжение	[V]	10...36 DC
Номинальное напряжение изоляции	[V]	60
Класс защиты		III
Защита от переполюсовки		да
Макс. время задержки при включении	[ms]	300

M9H210

Датчик позиционирования

M9B2002-ARKG/B/AM/US

Выходы		
Электрическое исполнение		PNP/NPN
Функция выходного сигнала		NO
Макс. падение напряжения коммутационного выхода DC	[V]	5,9
Минимальная нагрузка по току	[mA]	5
Макс. ток утечки	[mA]	0,8
Постоянный ток нагрузки коммутационного выхода DC	[mA]	100
Частота переключения DC	[Hz]	10
Защита от короткого замыкания		да
Тип защиты от короткого замыкания		тактовый
Защита от перегрузок по току		да
Диапазон контроля		
Реальное расстояние срабатывания Sr	[mm]	2 ± 10 %
Рабочее расстояние срабатывания	[mm]	0...1,62
Точность/ погрешность		
Гистерезис	[% от Sr]	3...15
Условия эксплуатации		
Температура окружающей среды	[°C]	-25...85
Степень защиты		IP 65; IP 67

Испытания / одобрения		
ЭМС	EN 61000-4-2 ESD	4 kV CD / 8 kV AD
	EN 61000-4-3 ВЧ излучение	10 V/m 80...2000 MHz
	EN 61000-4-4 Burst	2 kV
	EN 61000-4-6 ВЧ проводимость	10 V 0,15...80 MHz
	EN 61000-4-8	30 A/m
	EN 55011	класс B
Виброустойчивость	EN 60068-2-6 Fc	50x 20 г / 10...3000 Hz -20 °C
	EN 60068-2-6 Fc	50x 20 г / 10...3000 Hz +50 °C
Ударопрочность	EN 60068-2-27 Ea	3 x 100 г 11 ms / -25 °C
	EN 60068-2-27 Ea	3 x 100 г 11 ms / +85 °C
Постоянная ударопрочность	EN 60068-2-27 Ea	4000 x 40 г 6 ms / -20 °C / 50 °C
MTTF [годы]	828	

M9H210

Датчик позиционирования

M9B2002-ARKG/B/AM/US

Механические данные		
Вес	[g]	60,2
Монтаж		установка заподлицо
Размеры	[mm]	Ø 16 / L = 68,5
Материал		активная поверхность: нерж. сталь (1.4404 / 316L); Корпус: нерж. сталь (1.4404 / 316L); светодиодное окно: PEI
Подключение к процессу		резьбовое соединение M12 x 1 внешняя резьба

Дисплеи / Элементы управления		
Дисплей	Состояние выхода	светодиод, жёлтый

Примечания	
Рекомендации	По индивидуальному заказу
Упаковочная величина	1 шт.

электрическое подключение

Разъем: 1 x M12; Контакты: позолоченый

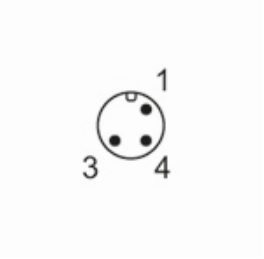
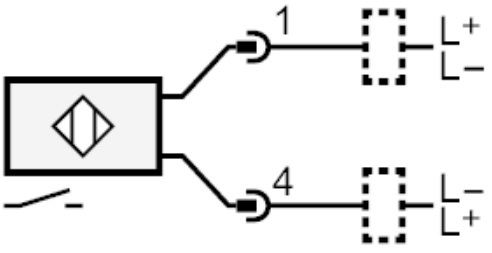
Соединение