RO3103

Инкрементальный энкодер с полым валом

INCREMENTAL ENCODER BASIC LINE

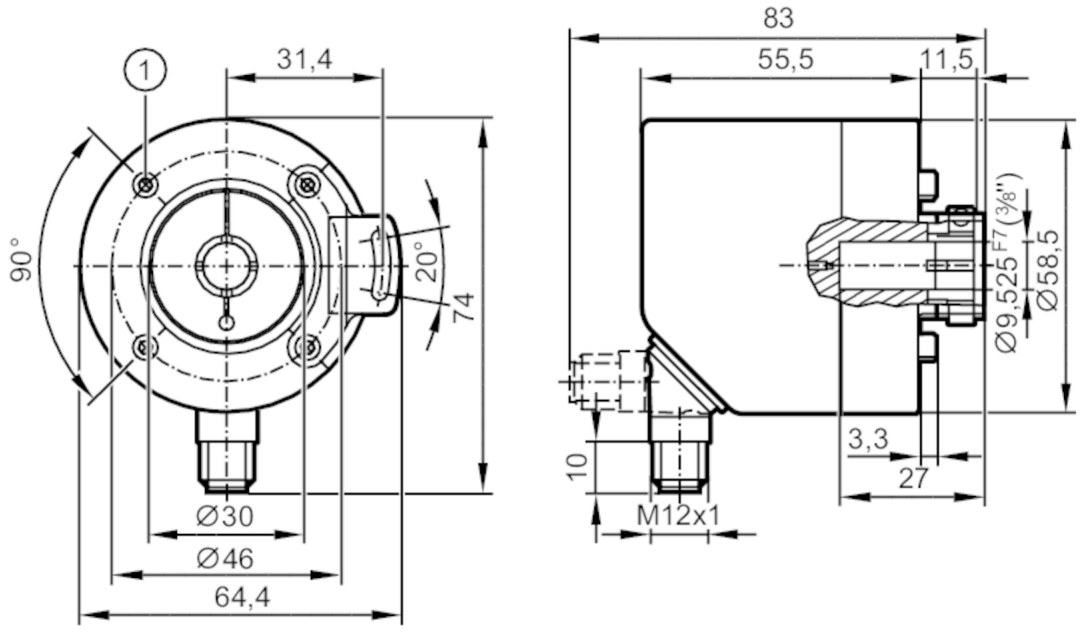

1 M3 x 0,5 Глубина 6 mm

Характеристики		
Разрешение		1...10000; (параметризуемый; Заводская настройка: 1024) разрешение
Коммуникационный интерфейс		IO-Link
Исполнение вала		одностороннее отверстие для вала
Диаметр вала	[mm]	9,525
Приложение		
Функциональный принцип		инкрементальный
Система обнаружения		магнитный
Электронные данные		
Рабочее напряжение	[V]	4,75...30 DC
Потребление тока	[mA]	< 150
Класс защиты		III
Защита от переполюсовки		да
Время задержки включения питания	[s]	0,5
Макс. вращ. электрическая скорость	[U/min]	12000
Выходы		
Электрическое исполнение		HTL/TTL
Частота переключения	[kHz]	1000
Заводская настройка		Функция выходного сигнала: HTL (50 mA)
Защита от короткого замыкания		да
Фазовый сдвиг A и B	[°]	90

RO3103

Инкрементальный энкодер с полым валом

INCREMENTAL ENCODER BASIC LINE

Диапазон измерения/настройки		
Разрешение		1...10000; (параметризуемый; Заводская настройка: 1024) разрешение
Точность/ погрешность		
Точность	[°]	0,1
Программное обеспечение / Программирование		
Выбор параметров		Разрешение; направление вращения; HTL; TTL
Интерфейсы		
Коммуникационный интерфейс		IO-Link
Способ передачи		COM2 (38,4 kBaud)
IO-Link проверка		1.1
SIO режим		да
Миним.время рабочего цикла	[ms]	2,3
Условия эксплуатации		
Температура окружающей среды	[°C]	-40...85
Температура хранения	[°C]	-40...85
Макс. допустимая относительная влажность воздуха	[%]	95; (конденсация не допускается)
Степень защиты		IP 65; IP 66; (на корпусе: IP 67; на валу: IP 65)
Испытания / одобрения		
Ударопрочность		100 г
Вибропрочность		20 г
MTTF	[годы]	292
Механические данные		
Вес	[g]	435
Размеры	[mm]	Ø 58,5 / L = 69
Материал		фланец: алюминий; корпус: нерж. сталь (1.4521 / 444)
Момент затяжки	[Nm]	< 0,7; (Крепежный винт)
Макс. оборот, механический	[U/min]	12000
Макс. пусковой вращающий момент	[Nm]	2
Reference temperature torque	[°C]	20
Исполнение вала		одностороннее отверстие для вала
Диаметр вала	[mm]	9,525
Материал вала		нерж. сталь
Глубина встраивания вала	[mm]	27
Макс. аксиальное смещение	[mm]	0,5

электрическое подключение

Разъем: 1 x M12, радиальный, может быть использован как аксиальный; Литой корпус: нерж. сталь (1.4401 / 316);
Максимальная длина кабеля: 100 m; (IO-Link: max. 20 m)

RO3103

Инкрементальный энкодер с полым валом

INCREMENTAL ENCODER BASIC LINE

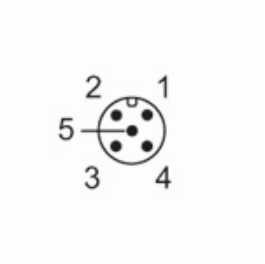

IO-Link

1	L+
2	не используется
3	L-
4	IO-Link
5	не используется
защитный экран	разъем

энкодер

1	UB
2	A
3	GND
4	Z/0-Pulse (90 deg)
5	B
защитный экран	разъем

диаграммы и графики

Импульсная диаграмма

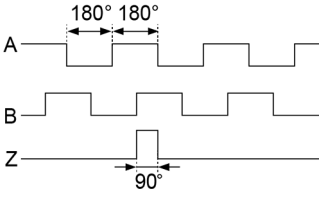

направление вращения по часовой стрелке (со стороны вала)