TV7603

Датчик температуры с IO-Link

TV7-025FLEN14-QFRVG/US

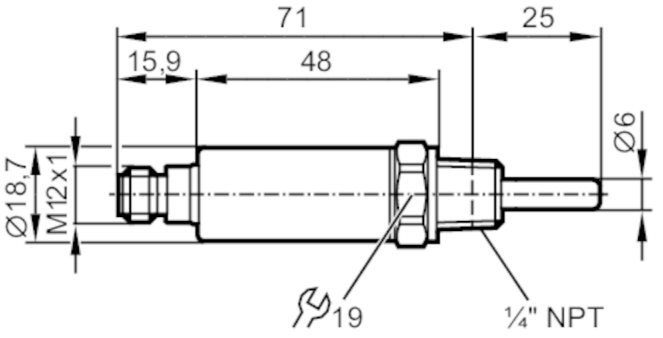

Характеристики		
Количество входов и выходов		Количество цифровых выходов: 2
Диапазон измерения	[°F]	-58...302
Подключение к процессу		резьбовое соединение 1/4" NPT
Монтажная длина EL	[mm]	25
Приложение		
Особенности		позолоченные контакты
Измерительный элемент		1 x Pt 1000; (to DIN EN 60751, класс A)
Среда		Жидкие или газообразные среды
Предел прочности по давлению	[bar]	400
Примечание к прочности по давлению		датчик При установке в адаптеры действительна спецификация адаптера
Электронные данные		
Рабочее напряжение	[V]	18...32 DC; ("supply class 2" согласно cULus)
Потребление тока	[mA]	< 50
Класс защиты		III
Защита от переполюсовки		да
Время задержки включения питания	[s]	1
Встроенный "Watchdog"		да
Входы/выходы		
Количество входов и выходов		Количество цифровых выходов: 2

TV7603

Датчик температуры с IO-Link

TV7-025FLEN14-QFRVG/US

Выходы		
Общее количество выходов		2
Выходной сигнал		коммутационный сигнал; IO-Link; (конфигурируемый)
Электрическое исполнение		PNP/NPN
Количество цифровых выходов		2
Функция выходного сигнала		нормально открытый / нормально закрытый; (параметризуемый)
Макс. падение напряжения коммутационного выхода DC	[V]	2,5
Постоянный ток нагрузки коммутационного выхода DC	[mA]	100
Диапазон измерения/настройки		
Диапазон измерения	[°F]	-58...302
Точка срабатывания SP	[°F]	-57,6...302
Точка сброса rP	[°F]	-58...301,6
С шагом в	[°F]	0,1
Разрешение		
Разрешение коммутационного выхода	[K]	0,1
Точность/ погрешность		
Погрешность точки переключения	[K]	± 0,3
Температурный дрейф на каждые 10 K	[K]	0,1 **)
Время реакции		
Динамика реакции срабатывания T05 / T09	[s]	1 / 3; (по DIN EN 60751)
Программное обеспечение / Программирование		
Выбор параметров		гистерезис / окно; нормально открытый / нормально закрытый; логика переключения; задержка при включении / выключении; Демпфирование; Дисплей
Интерфейсы		
Коммуникационный интерфейс		IO-Link
Способ передачи		COM2 (38,4 kBaud)
IO-Link проверка		1.1
Условия эксплуатации		
Температура окружающей среды	[°C]	-40...80
Примечание к температуре окружающей среды		при температуре среды: < 125 °C
		-40...50 °C
		при температуре среды: < 150 °C
Температура хранения	[°C]	-40...100
Степень защиты		IP 69K

TV7603

Датчик температуры с IO-Link

TV7-025FLEN14-QFRVG/US

Испытания / одобрения			
ЭМС		DIN EN 61000-6-2	
		DIN EN 61000-6-3	
Ударопрочность		DIN IEC 68-2-27	50 г (11 ms)
Вибропрочность		DIN EN 60068-2-6	20 г (10...2000 Hz)
MTTF	[годы]	542,6	
Сертификат UL		Регистрационный номер UL	K019
Механические данные			
Вес	[g]	75	
Материал		нерж. сталь (1.4404 / 316L); FKM	
Материалы корпуса в контакте с изм. средой		нерж. сталь (1.4404 / 316L)	
Подключение к процессу		резьбовое соединение 1/4" NPT	
Диаметр зонда	[mm]	6	
Монтажная длина EL	[mm]	25	
Примечания			
Примечания		Значения точности относятся к проточной воде.	
Упаковочная величина		1 шт.	

электрическое подключение

Разъем: 1 x M12; Контакты: позолоченый

TV7603

Датчик температуры с IO-Link

TV7-025FLEN14-QFRVG/US

Соединение

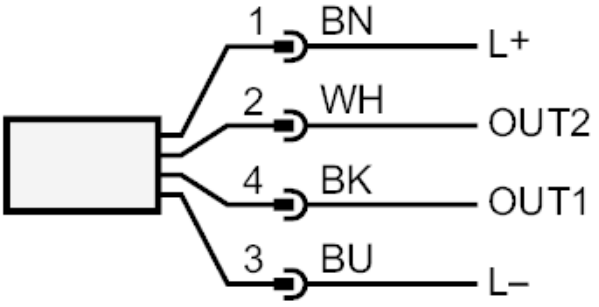

OUT1:	Коммутационный выход / IO-Link
OUT2:	Коммутационный выход
	Цвета в соответствии с DIN EN 60947-5-2
	Цвета жил :
BK =	черный
BN =	коричневый
BU =	синий
WH =	белый